PROJEKTO PAVADINIMAS	SPORTO PASKIRTIES INŽINERINIŲ STATINIŲ GANYKLŲ G. 2, PALANGOJE STATYBOS PROJEKTAS
ADRESAS	Ganyklų g. 2, Palanga, LT-00132 ***KVR objektas:*** *31209.00 kv. m Vlado Jurgučio mokykla (kodas – 33568)*
KOMPLEKSAS	0407-PP-TF
UŽSAKOVAS	PALANGOS VLADO JURGUČIO PROGIMNAZIJA, Ganyklų g. 2, Palanga, LT-00132
STATINIO KATEGORIJA	NEYPATINGAS, NESUDĖTINGAS
STATYBOS RŪŠIS/ ETAPAS	NAUJA STATYBA
ETAPAS/LAIDA	**PP/00**
PROJEKTO DALIS	BENDROJI
BYLA (ŽYMUO)	TF_0407-PP_BD
DATA	2021
PROJEKTO RENGĖJAS	**UAB „TIKSLI FORMA"**
DIREKTORIUS STATINIO PROJEKTO VADOVAS ARCHITEKTAS	KĘSTUTIS MIKULSKIS KĘSTUTIS MIKULSKIS (AT. NR. A1982) EDVARDAS ŠEGŽDA

BYLOS DOKUMENTŲ SUDĖTIES ŽINIARAŠTIS

Dokumento žymuo	Lapų sk.	Laida	Dokumento pavadinimas	Lapo Nr.
a	b	c	d	e
-	1	0	TITULINIS	1
	2		PP rengimo užduotis	2-3
TF_0407-PP_BD_BDZ	1	0	BYLOS DOKUMENTŲ SUDĖTIES ŽINIARAŠTIS	4
TF_0407-PP_BD_BSR	1	0	BENDRIEJI STATINIO RODIKLIAI	5
TF_0407-PP_BD_BAR	12	0	BENDRASIS AIŠKINAMASIS RAŠTAS	6-17
TF_0407-PP-SP-B_01	1		SITUACIJOS PLANAS M 1:1000	18
TF_0407-PP-SP-B_02	1		SKLYPO PLANAS M 1:500	19
TF_0407-PP-SP-B_03	1		SKLYPO VERTIKALUSIS PLANAS M 1:500	20
TF_0407-PP-SP-B_04	1		SKLYPO SUTVARKYMO PLANAS M 1:500	21
TF_0407-PP-SP-B_05	1		VIZUALIZACIJOS	22

PRITARIU
Savivaldybės vyriausiasis architektas
Palangos miesto savivaldybės administracijos
Architektūros ir teritorijų planavimo skyriaus
vedėjo pavaduotojas
(parašas)
201__ m. Vytautas Indreika
2021 m. 03 17 d.

PROJEKTINIŲ PASIŪLYMŲ RENGIMO UŽDUOTIS

2021 m.
Vilnius

1. Projektinių pasiūlymų paskirtis *išreikšti ir pristatyti visuomenei statinio architektūrinę idėją*

2. Informacija apie sumanytą projektuoti statinį *(pildo statytojas)*:

2.1.	statinio pavadinimas	SPORTO PASKIRTIES INŽINERINIŲ STATINIŲ GANYKLŲ G. 2, PALANGOJE STATYBOS PROJEKTAS
2.2.	statybos adresas	GANYKLŲ G. 2, PALANGA, SKLYPO KAD. NR. 0501/0028:247
2.3.	statybos rūšis	NAUJA STATYBA
2.4.	statinio kategorija	NEYPATINGAS, NESUDĖTINGAS
2.5.	pagrindinė statinio naudojimo paskirtis	SPORTO PASKIRTIES INŽINERINIS STATINYS (11); KITOS PASKIRTIES INŽINERINIS STATINYS (12)
2.6.	statinio bendras, naudingas, pagrindinis plotai	-
2.7.	sklypo plotas	31209m^2
2.8.	kita informacija (paveldo, saugomos teritorijos)	*31209.00 kv. m Vlado Jurgučio mokykla (kodas – 33568)*

3. Pagrindiniai teritorijų planavimo dokumentų reglamentai ir konteksto charakteristikos *(pildo statytojas)*:

		Projektinių pasiūlymų	Bendrasis planas	Specialieji planai	Detalusis planas /senamiesčio apsaugos reglamentai	Aplinkoje vyraujantys
3.1.	žemės naudojimas	Gyvenamosios teritorijos	Teritorijos visuomenės poreikiams, specializuotos ir kompleksų teritorijos		Visuomeninės paskirties teritorija	
3.2.	užstatymo tipas	Laisvas užstatymas	-		-	
3.3.	užstatymo tankumas	Esamas				
3.4.	užstatymo intensyvumas	Esamas				
3.5.	aukštis (m) nuo statinių statybos zonos esamo žemės paviršiaus	-				

3.6.	maksimali absoliutinė altitudė (m)	-				
3.7.	aukštų skaičius (nuo iki)	-				
3.8.	automobilių stovėjimo vietų skaičius	Esamas				
3.9.	priklausomų želdynų plotas	>40%				
3.10.	esamų medžių taksacija	Pagal projektą				

4. Pagrindiniai statinio paskirties rodikliai *(pildo statytojas):*

4.1.	gamybos, kitos planuojamos ūkinės veiklos apimtis	
4.2.	paslaugų apimtis	
4.3.	butų skaičius	
4.4.	vietų skaičius	
4.5.	lovų skaičius	
4.6.	bendras ir aptarnaujamų žmonių skaičius	
4.7.	kiti rodikliai	

5. Kiti reikalavimai *(pildo MPD specialistai):*

5.1.	architektūrinės išraiškos priemonės	
5.2.	reikalavimai sklypo sutvarkymui ir apželdinimui	
5.3.	su projekto įgyvendinimu susijusi būtina viešosios infrastruktūros plėtra	
5.4.	reikalavimai viešų erdvių įrengimui	
5.5.	reikalavimai susisiekimo tinklo plėtrai	
5.6.	kiti teritorijų planavimo dokumentuose nustatyti reikalavimai (bendruosiuose, specialiuosiuose, detaliuosiuose planuose)	
5.7.	kiti konteksto sąlygojami reikalavimai	

6. Projektinių pasiūlymų sudėtis *(pildo statytojas):*

6.1.	BENDRIEJI STATINIO RODIKLIAI
6.2.	BENDRASIS AIŠKINAMASIS RAŠTAS
6.3.	PRIEDAI
6.4.	BRĖŽINIAI

7. Statytojo pateikiami dokumentai ir duomenys *(pildo statytojas):*

7.1.	žemės sklypo ir pastatų nuosavybės dokumentai (išrašai iš RC)
7.2.	žemės sklypo ir pastatų kadastriniai matavimai
7.3.	kiti dokumentai

8. Kiti duomenys (projektinių pasiūlymų rengimo terminai, statytojui pateikiamų projektinių pasiūlymų kopijos ir kita) *(pildo statytojas)*

Statytojas (užsakovas) Palangos Vlado Jurgučio progimnazija Direktorė Laimutė Benetienė
(fizinis arba juridinis asmuo) (parašas)

Projektinių pasiūlymų rengėjas Kęstutis Mikulskis
(projektavimo organizacija, projekto vadovas) (parašas)

BENDRIEJI STATINIŲ RODIKLIAI

Šiame priede nurodomi žemės sklypo ir statinių (techniniai ir paskirties) rodikliai bendruoju atveju. Projekte nurodomi konkretaus sklypo ir konkretaus statinio bendrieji rodikliai. Bendrieji statinio rodikliai lentelėje ar kita forma nurodomi projekto bendrojoje dalyje.

Pavadinimas	Mato vienetas	Kiekis	Pastabos
I SKYRIUS SKLYPAS			
1. sklypo plotas	m^2	31209	
2. sklypo užstatymo intensyvumas	%	esamas	
V SKYRIUS KITI STATINIAI			
5.1. Sporto paskirties inžinerinis statinys (11) – krepšinio aikštelė	m^2	860	
5.2. Sporto paskirties inžinerinis statinys (11) – tinklinio aikštelė	m^2	860	
5.3. Sporto paskirties inžinerinis statinys (11) – badmintono aikštelė	m^2	180	
5.4. Sporto paskirties inžinerinis statinys (11) – lauko teniso aikštelė	m^2	600	
5.5. Sporto paskirties inžinerinis statinys (11) – mini futbolo aikštelė	m^2	810	
5.6. Kitos paskirties inžinerinis statinys (12) – kiemo aikštelė	m^2	355	
5.7. Kitos paskirties inžinerinis statinys (12) – Tvora			
Ilgis	m	650	
Aukšis	m	2	
5.8. Kitos paskirties inžinerinis statinys (12) – Tinklinė kamuolio gaudyklė	m	120	
Ilgis	m	8	
Aukšis			

8. * Žvaigždute pažymėti rodikliai apskaičiuojami vadovaujantis Nekilnojamojo turto kadastrinių matavimų ir kadastro duomenų surinkimo taisyklėmis, kurias tvirtina Lietuvos Respublikos žemės ūkio ministras. Baigus statybą ir atlikus kadastrinius matavimus šie rodikliai gali turėti neesminių nukrypimų [5.39].

Statinio projekto vadovas _____
(vardas, pavardė, parašas, kvalifikacijos atestato arba pažymos Nr., data)

AIŠKINAMASIS RAŠTAS

.1. **Projekto rengimo pagrindas: Projekto rengimo dokumentai pagrindiniai normatyviniai, kiti dokumentai ir duomenys, kuriais vadovaujantis parengtas Projektas:**

.1.1 Statinio projektavimo užduotis pasirašya tarp Palangos Vlado Jurgučio progimnazijos (Užsakovo) ir UAB "Tiksli forma" (Projektuotojo);

1.1.1. Statybos techniniai reglamentai :

STR 1.01.02:2016„Normatyviniai statybos techniniai dokumentai"
STR 1.01.03:2017„Statinių klasifikavimas"
STR 1.04.04:2017„Statinio projektavimas, projekto ekspertizė"
STR 1.05.01:2017„Statybą leidžiantys dokumentai. Statybos užbaigimas. Statybos sustabdymas. Savavališkos statybos padarinių šalinimas. Statybos pagal neteisėtai išduotą statybą leidžiantį dokumentą padarinių šalinimas"
STR 2.03.01:2001 Statiniai ir teritorijos. Reikalavimai žmonių su negalia reikmėms.

.1. **Projektuojamo statinio (statinių grupės) statybos vieta (geografinė vieta):** Ganyklų g. 2, Palanga.

.2. **Statybos rūšis:** nauja statyba;

.3. **Statybos etapiškumas.** Pagal projektą numatomi etapai:

I etapo darbai

Ardymo, paruošiamieji darbai;
Krepšinio aikštelės pagrindų ir asfalto dangos įrengimas;
Tinklinio aikštelės pagrindų ir asfalto dangos įrengimas;

II etapo darbai

Krepšinio aikštelės guminės sportinės dangos įrengimas;
Tinklinio aikštelės guminės sportinės dangos įrengimas;
Badmintono aikštelės įrengimas;
Lauko teniso kortų įrengimas;
Mini futbolo aikštelės įrengimas;
Betoninių trinkelių takelio prie aikštelių įrengimas;
Betoninių trinkelių dangos lauko treniruoklių aikštelės įrengimas;
Sportinių vandens surinkimo latakų prie aikštelių įrengimas;
Segmentinės tvoros aikštyno aptvėrimo įrengimas;
Tinklinių kamuolio gaudyklių, skiriamojo tinklo tarp aikštelių įrengimas;
Apšvietimo kabelių įrengimas;
Apšvietimo atramų su šviestuvais įrengimas.

.4. **Projektuojamų statinių sąrašas:**

Pavadinimas	Mato vienetas	Kiekis	Statybos rūšis	Kategorija
Sporto paskirties inžinerinis statinys (11) – krepšinio aikštelė	m^2	860,0	Nauja statyba	II grupės nesudėtingas
Sporto paskirties inžinerinis statinys (11) – tinklinio aikštelė	m^2	860,0	Nauja statyba	II grupės nesudėtingas
Sporto paskirties inžinerinis statinys (11) – badmintono aikštelė	m^2	180,0	Nauja statyba	II grupės nesudėtingas
Sporto paskirties inžinerinis statinys (11) – lauko teniso aikštelė	m^2	600,0	Nauja statyba	II grupės nesudėtingas
Sporto paskirties inžinerinis statinys (11) – mini futbolo aikštelė	m^2	810,0	Nauja statyba	II grupės nesudėtingas
Kitos paskirties inžinerinis statinys (12) – kiemo aikštelė	m^2	355,0	Nauja statyba	II grupės nesudėtingas
Kitos paskirties inžinerinis statinys (12) – Tvora			Nauja statyba	II grupės nesudėtingas
Ilgis	m	650,0		
Aukštis	m	2,0		
Kitos paskirties inžinerinis statinys (12) – Tinklinė kamuolio gaudyklė			Nauja statyba	Neypatingas
Ilgis	m	120,0		
Aukštis	m	8,0		

.5. **Statinių kategorijos:** nesudėtingas statinys; neypatingas statinys.

.6. **Trumpas statybos sklypo apibūdinimas:**

.6.1 Nuosavybės teisė (žemės ir statinių) – savininkas Lietuvos Respublika, turto patikėjimo teisė – Nacionalinė žemės tarnyba prie ŽŪM;

.6.2 Žemės sklypo kad. Nr.2501/0028:247, pagrindinė tikslinė naudojimo paskirtis – kita, naudojimo būdas – visuomeninės paskirties teritorijos.

.6.3 Žemės sklypo plotas – 3,1209 ha.

.6.4 Sklypo viduryje - esami mokyklos pastatai. Kapitaliai remontuojami sporto aikštynai – Rytinėje sklypo dalyje.

1 pav. esama stadiono situacija.

.7. **Sklypo tvarkymo sprendinių aprašymas:**

Numatomos apsaugos nuo vandalizmo ir saugumo priemonės: įrengiamas aikštyno apšvietimas, aikštynas aptveriamas tvora, įrengiant vartus ir vartelius sportininkų patekimui, bei aikštyno ir esamų tinklų aptarnavimui. Išardomi morališkai ir fiziškai nusidėvėję metaliniai lauko įrenginiai, kurie yra nesaugūs eksploatuoti.

Atliekant darbus aikštynų pagrindai nebus keičiami, reljefas nekeičiamas, atnaujinamos tik aikštynų dangos. Atstumai tarp tveriamos tvoros polių ir esamų tinklų išlaikomi kaip nurodyta brėžiniuose.

Statybos darbų metų sugadinta veja turi būti atsodinta. Visi darbų zonos ribose augantys medžiai ir krūmai yra išsaugomi, nes statybos darbams netrukdys.

.8. **Projektuojamų statinių būklės vertinimas, trumpas projektinių sprendinių aprašymas:**

Buitinės – sanitarinės, persirengimo patalpos numatomos – esamos, mokyklos pastate, stadiono ir aikštynų gabaritai nedidinami, šių patalpų poreikis nedidėja. Mokyklos stadionas ir aikštynai skirti tik mokykloje besimokantiems mokiniams, ne pašaliniams žmonėms. Patekimas į aikštyną ir evakuacija numatoma – per vartelius.

.9. **Teritorijos paveldosauginiai reikalavimai.**

PAVELDOSAUGINĖ DALIS
Istoriniai duomenys (architektūros ir urbanistikos tyrimų centro archyvas)

Dabartinė Palangos Vlado Jurgučio pagrindinė mokykla buvo statyta kaip Palangos pradžios mokykla. Garsaus tarpukario architekto Stasio Kudoko projektuotas statinys iš pirmo žvilgsnio primena būdingą ketvirtojo dešimtmečio reprezentacinį visuomeninės paskirties objektą. Simetriškas monumentalus tūris, šlaitinis čerpių stogas, siauri vertikalūs stačiakampiai langai, vizualiai akcentuotas įėjimas – visai tai byloja apie charakteringą, nors ir ne unikalią, laikmečio

architektūrinės kompozicijos paletę. Visgi Palangos kurorte šios mokyklos statyba tapo nemenku urbanistiniu ir socialiniu įvykiu. Kaip rašoma to meto spaudoje – „tai didžiausias jubiliejiniais metais Palangoje pastatytas paminklas."

Palangos mokyklos statybą paskatino didysis 1938 m. gegužės 10 d. gaisras, kurio metu tarp daugelio kitų miestelio namų sudegė ir senoji mokykla. Šie įvykiai paskatino Švietimo ministeriją skirti lėšų naujai mokyklos statybai, nors apskrityje buvo ką tik iškilusios brangios ir modernios Skuodo bei Kretingos mokyklos (Palangos mokyklos statyba kainavo 356 tūkst. litų, Skuodo – 268 tūkst. litų, Kretingos – 344 tūkst. litų. Mokykla buvo statoma pritaikant S. Kudoko projektuotą Vievio mokyklos projektą, kurį pakoregavo to meto Kretingos apskrities inžinierius V. Rimgaila.

Įdomu, kad projektas buvo pritaikytas ir kurortinėms reikmėms. Nėra nuostabu, kad gyvenamuosiuose namuose kurortiniame miestelyje stengtasi priimti kuo daugiau poilsiautojų sezono metu. Tačiau mokyklos panaudojimas poilsiautojų apgyvendinimui – unikalus atvejis, liudijantis apie stiprią miestelio kurortinę dvasią bei biurokratinį Švietimo ministerijos lankstumą.

1939 m. sausio 15 d. oficialiai duris atvėrusi mokykla pastatyta itin sparčiai, per nepilnus metus, tapo savotišku po didžiojo gaisro atsigaunančio miestelio simboliu.

Iki šios dienos išliko senosios mokyklos tūris bei išorės fasadai. Interjeruose taip pat galima aptikti originalių senosios mokyklos fragmentų. 1977 m. sklype pastatytas naujas mokyklos pastatas ir senąją bei naująją dalis jungiantis priestatas.

Adresas: Palangos m. sav., Palangos m., Ganyklų g. 2/Kretingos g. 21
Architektūros tipas: Profesionalus
Architektai: V. Rimgaila, Feliksas Bielinskis
Metai: 1938 - 1939
Regionas: Klaipėda
Laikotarpis: Pirmoji Respublika

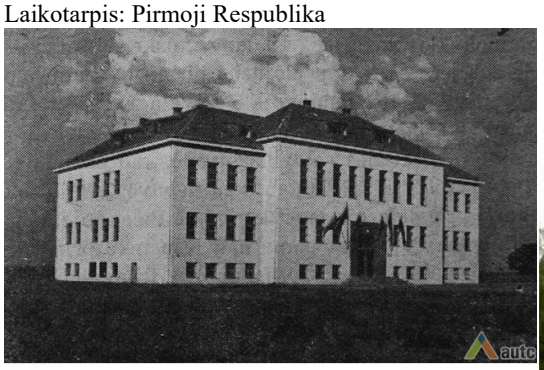

1. Palangos pradžios mokykla. Iš leidinio "Savivaldybė", 1939, Nr. 9, p. 285

2009-12-09 mokyklai suteikta teisinė apsauga.
2010-01-13 mokykla įregistruota Kultūros vertybių registre.
2011-05-18 pakoreguotos vertybės ribos – patikslintas apibrėžtų teritorijos ribų planas.

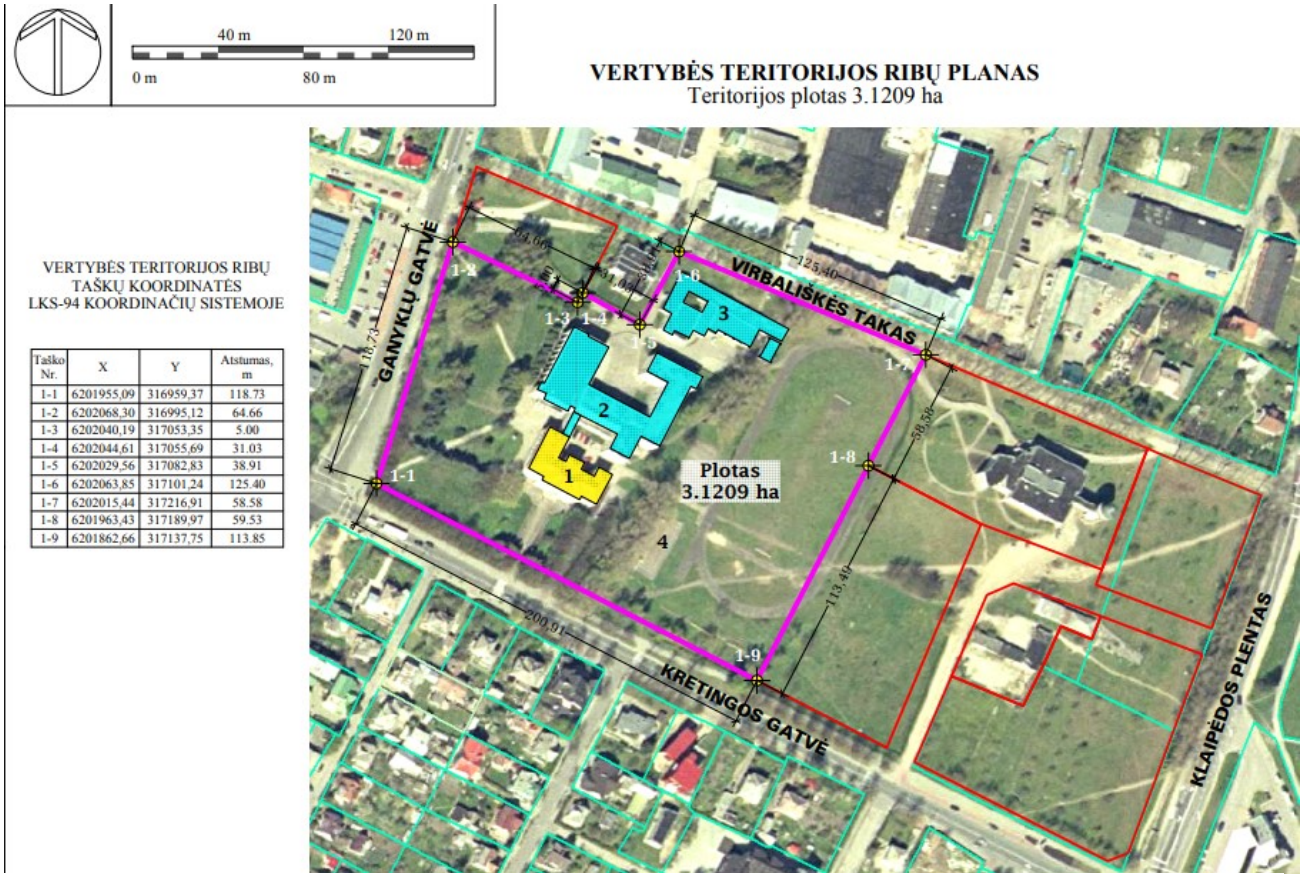

Regisro duomenys https://kvr.kpd.lt/#/static-heritage-search
Unikalus objekto kodas: 33568
Pilnas pavadinimas: Vlado Jurgučio mokykla
Adresas: Palangos miesto sav., Palangos m., Ganyklų g. 2 / Palangos miesto sav., Kretingos g. 21
Įregistravimo registre data: 2010-01-04
Statusas: Registrinis. Objekto reikšmingumo lygmuo yra: Vietinis. Rūšis: Nekilnojamas
Teritorijos. KVR objektas: 31209.00 kv. m
Vertybė pagal sandarą: Pavienis objektas
Amžius: Statyta 1938-1939 metais, architektas Stasys Kudokas
Vertingųjų savybių pobūdis: Architektūrinis (lemiantis reikšmingumą tipiškas); Istorinis (lemiantis reikšmingumą tipiškas);
Vertingosios savybės
1.1.1. tūris - dviejų aukštų su iškelta cokoline (pusrūsio) dalimi ir mansarda, sudėtingo plano mūrinis tinkuotas pastatas (centrinėje dalyje sukomponuoti vestibiuliai, salė ir laiptinės, iš rytų ir vakarų prijungti korpusai, kuriuose suplanuotos klasės. 1977 metais sklype pastatytas naujas mokyklos pastatas ir senąją bei naująją dalis jungiantis priestatas; būklė gera; TRP, P1, P2, FF Nr. 1, 6, 7, 8, 12; 2009 m.);
1.1.2. aukštų išplanavimas - planinė struktūra, konstruktyvinė pastato schema (planinė struktūra nepakito nuo pastatymo; būklė gera; P1, P2; 2009 m.); kapitalinės sienos- mūrinės išorinės ir vidinės laikančios sienos (tinkuotos iš lauko ir vidaus; būklė gera; P2, FF Nr. 1-6; 2009 m.) sienų angos - stačiakampės langų ir durų angos su užapvalintais angokraščiais (langų angos apjungtos į blokus; būklė gera; P2, FF Nr. 1-6, 9, 9a, 10; 2009 m.);
1.1.3. fasadų architektūrinis sprendimas - saikingos architektūros, turintis konstruktyvizmo bruožų pastatas (-; -; P1, FF Nr. 1, 9a; 2009 m.); fasadų kompozicija - P (pagrindinis, Kretingos gatvės) fasadas- simetrinė kompozicija, kurios ašyje įkomponuotas pagrindinis įėjimas (-; būklė gera; P2, FF Nr. 1, 2; 2009 m.); V (Ganyklų gatvės) fasadas - asimetrinės plokštuminės kompozicijos, skaidomas cokolio juostos ir langų blokų ritmo (-; būklė gera; P2, FF Nr. 5-8; 2009 m.); Š (kiemo) fasadas - simetriška 3-jų tūrių, įkirstų į pagrindinį tūrį, kompozicija (1977 metais pristatytas naujas mokyklos korpusas, sujungtas priestatu su senąja dalimi, nėra saugotinas; būklė gera; TRP, P1, P2, FF Nr. 7-12; 2009 m.); R fasadas- asimetrinės plokštuminės kompozicijos, skaidomas cokolio juostos ir langų blokų ritmo (-; būklė gera; P2, FF Nr. 11, 12; 2009 m.); fasadų

architektūrinės detalės- profiliuotas pagrindinio įėjimo apvadas P fasade (-; būklė gera; FF Nr. 1, 2; 2009 m.); langų apjungimas į blokus, užapvalinant angokraščių vertikalias kraštines (-; būklė gera; FF Nr. 1, 3, 4, 8, 9-11; 2009 m.); fasadų apdaila- tinko tipas (-; būklė gera; FF Nr. 1, 8, 11; 2009 m.);
1.1.4. funkcinė įranga - vidaus laiptai su porankiais (-; būklė gera; P2, FF Nr. 14-16; 2009 m.);
1.1.5. patalpų architektūrinės detalės - pirmo aukšto vestibiulio apvalios kolonos (-; būklė gera; P2, FF Nr. 13; 2009 m.); mansardoje išlikę mediniai statramsčiai su spyriais (statramsčių kampai nusklembti, dalis spyrių pašalinta; būklė patenkinama; P2, FF Nr. 17-19; 2009 m.); užapvalinti vidinių durų angokraščiai (-; būklė gera; FF Nr.20; 2009 m.).
3. Pirminė ir istoriškai susiklosčiusi paskirtis - visuomeninė paskirtis - mokykla.

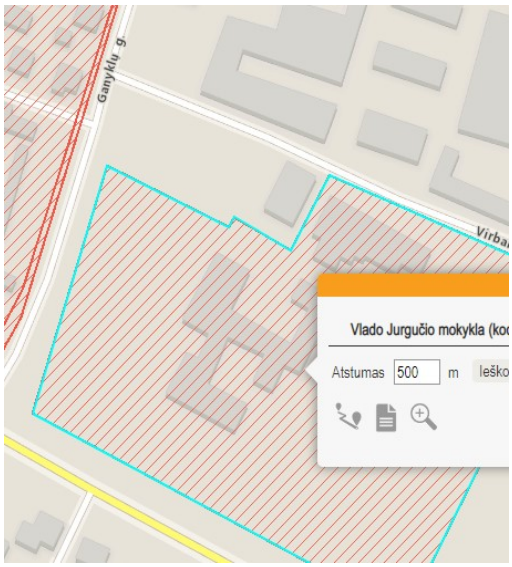

Trumpas kultūros paveldo objekto teritorijoje atliekamų darbų aprašymas:

Šiuo projektu numatoma kapitaliai sutvarkyti esamą stadioną. Esama stadiono danga ir sportiniai sektoriai yra avarinėje būklėje. Numatoma kapitaliai remontuoti (atnaujinti) kitus inžinerinius statinius – kiemo statinius: bėgimo takas, futbolo aikštė, žaidimo aikštelė, tinklinio aikštė, krepšinio aikštė, tvora. Esminiai sporto aikštyno sprendiniai nekeičiami.

Jeigu atliekant statybos darbus bus aptinkama archeologinių radinių ar vertingų savybių turinčių nekilnojamojo kultūros paveldo objektų, užsakovas ar darbus atliekantys asmenys apie tai privalo pranešti savivaldybės paveldosaugos padaliniui. Tokiu atveju darbai turi būti stabdomi vadovaujantis NKPAĮ 9 straipsnio p.3 nustatyta tvarka.

.10. **Apsauginių priemonių nuo smurto ir vandalizmo trumpas aprašymas**:

Projektiniuose sprendiniuose planuojant sklypo užstatymą, aptvėrimą, apželdinimą, numatomos prevencinės priemonės nuo smurto, vandalizmo turto apsaugos atžvilgiu (teritorijos apšvietimas, prieigų apžvelgiamumas, aptvėrimas, vartų rakinimas ir kt.).

.11. **Neįgaliųjų specifinių poreikių tenkinimo sprendiniai**:

Teritorijos ribose neįgaliųjų judėjimas nėra apribojamas. Ties įėjimais į aikštynus nėra laiptų ar kitų vertikalių kliūčių. Vizualinė informacija ir kiti neįgaliųjų aptarnavimui skirti pastato įrangos elementai turi atitikti STR 2.03.01:2001 reikalavimus. Projektuojami neįgaliųjų (silpnaregių) įspėjamieji ir vedimo paviršiai nuo mokyklos pastato iki stadiono. Ties išėjimu iš pastato žymesnio aukščių skirtumo nėra, ties durimis aukščių skirtumas iki 2cm.

Norminių reikalavimų patalpoms (neįgaliųjų wc ir rūbinės) išpildymas numatomas rengiamu atskiru mokyklos rekonstravimo projektu.

Reikalavimai įspėjamiesiems ir vedimo paviršiams:

ŽN judėjimo trasose įrengiami įspėjamieji paviršiai rekomenduojami tokio reljefo:

- lygiagrečių juostelių (4 - 5 mm aukščio, 20 - 25 mm pločio, išdėstytų kas 40 - 60 mm), skirto judėjimo krypčiai ar krypties pasikeitimui pažymėti;
- apvalių kauburėlių (kauburėlių skersmuo 20 25 mm, aukštis 4 - 5 mm, atstumai tarp centrų 60 mm), skirto įspėti apie priekyje esančius aukščio pasikeitimus (laiptus arba pandusus).

Pastatų vidaus įspėjamieji paviršiai nuo gretimų paviršių turi skirtis savo kietumu, tamprumu ar garsu, sklindančiu nuo jų paviršius.

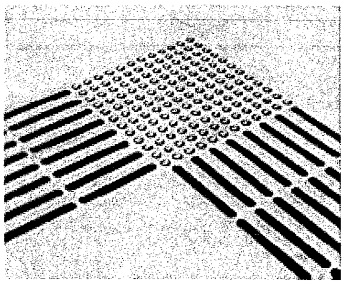

Vedimo paviršių specifikacija:
Vedimo paviršių aukštis turi būti nuo 4 iki 5mm
Vedimo paviršių viršaus plotis turi būti tarp 17 ir 30 mm. Pagrindo plotis turi būti 10±1mm platesnis už viršaus.

Atstumai tarp vedimo paviršių priklauso nuo viršaus pločio:

Viršaus skersmuo mm	Atstumas tarp centrų mm
17	57-78
20	60-80
25	65-83
30	70-85

Pastaba. Atstumai tarp vedimo paviršių vandens nubėgimui turi neviršyti 20-30mm. Kuo mažesnis tarpas tarp vedimo paviršių tuo lengviau neįgaliesiems orientuotis.

Medžiagos
Lytėjimo indikatoriai turi būti pagaminti iš ilgalaikių medžiagų ir užtikrinti reikalingą paviršiaus kontrastą. Indikatoriai neturi būti slidaus paviršiaus.

Neregių vedimo sistemos Įrengimas
Bendroji dalis
Neregių vedimo sistema turi būti įrengiama taip, kad indikatorių pagrindas būtų iškilęs ne daugiau 3mm virš dangos, kad nekeltų užsikabinimo pavojaus.

Įrengimo principai
Įrengiant neregių vedimo sistemą, vedimo ir pavojaus indikatoriai turi būti išdėstomi logine, nuoseklia seka, su pradžios ir pabaigos taškais, tarp kurių nurodyti sankryžų, apsiprendimo ir pavojų taškai.

Sistema taip pat gali būti naudojama nurodant pavienius pavojaus ar svarbius taškus.

Įspėjamųjų paviršių įrengimo principai
Efektyvus įspėjamųjų paviršių ilgis ir plotis turi būti ne mažiau 560mm
Jeigu įspėjamasis paviršius naudojamas pavojaus nurodymui, jis turi būti įrengiamas per visą pavojaus plotį iš visų pusių ir turi būti atitrauktas nuo pavojaus ne mažiau 300mm.
Kai įspėjamieji paviršiai naudojami apsisprendimo taškams, jų plotis ir ilgis turi būti ne mažiau 560x560mm.

2. Kauburėliai

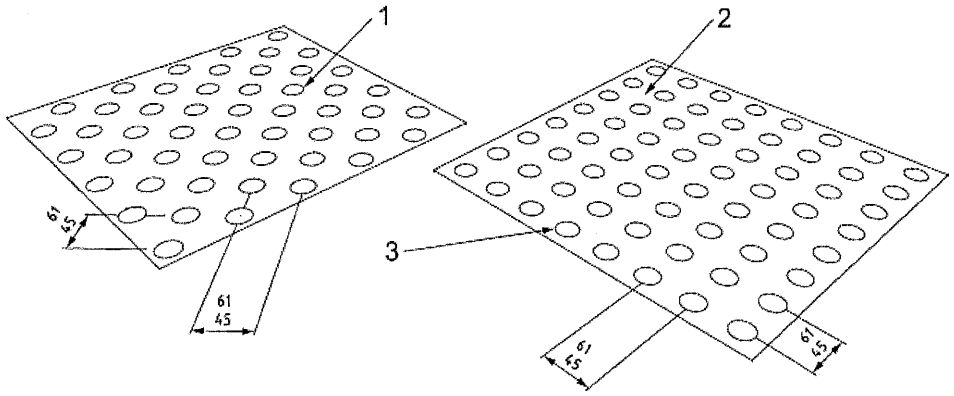

1 Kauburėliai išdėstyti šachmatais
2 Kauburėliai išdėstyti lygiagriačiomis linijomis
3 Kauburėliai – aukštis nuo 4 iki 5mm, pagrindo skersmuo nuo 25 iki 35mm.

Pastaba. Atstumų tarp centrų diapazone, didžiausias tarpas pagerina pastebimumą užmynus koja, o mažiausiais tarpas pagerina pastebimumą liečiant vedimo lazdele, naudojamą neregių.

Vedimo paviršiai

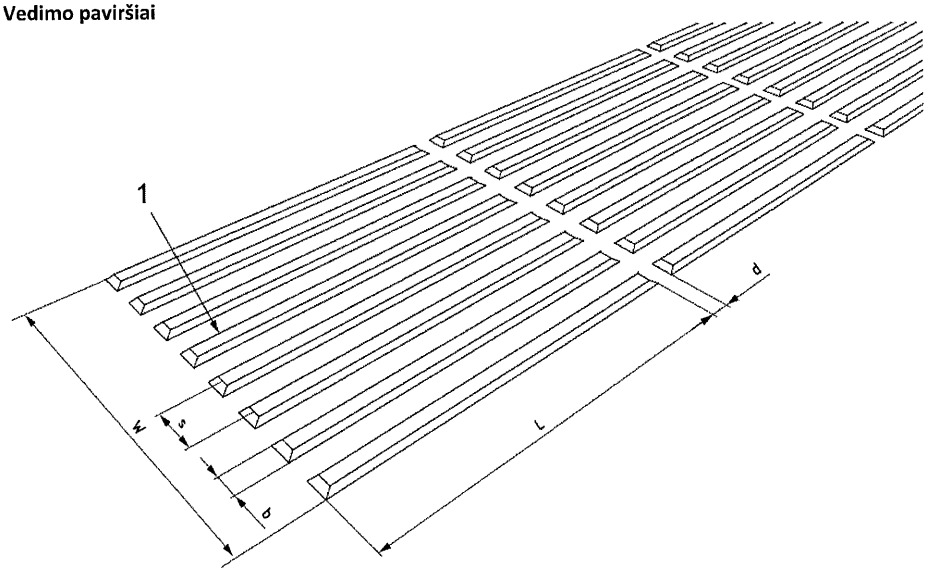

1. Vedimo paviršius plokščiu viršumi, aukštis 4-5mm, nuolaidžios
s – atstumas tarp juostelių centrų
b – pagrindo plotis
L – ne mažiau 270mm
W – ne mažiau 250mm
d – 20-30mm

Įspėjamųjų paviršių tipai

1. Nupjauti kūgiai

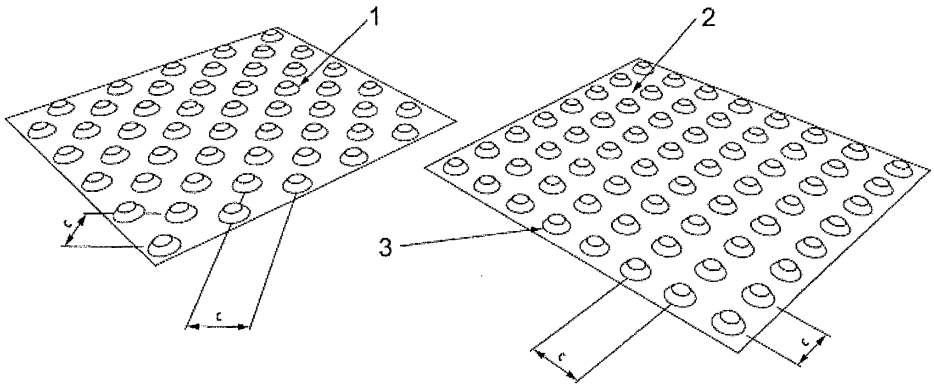

1 Kūgiai išdėstyti šachmatais
2 Kūgiai išdėstyti lygiagriačiomis linijomis
3 Nupjautas kūgis, aukštis nuo 4 iki 5mm

Nupjautų kūgių specifikacija:
Skersmuo
Nupjautų kūgių viršaus skersmuo turi būti nuo 12 iki 25mm, o pagrindo skersmuo turi būti 10±1mm didesnis už viršaus.

Atstumai tarp nupjautų kūgių
Atstumai tarp nupjautų kūgių centrų priklauso nuo viršaus skersmens:

Viršaus skersmuo mm	Atstumas tarp centrų mm
12	42-61
15	45-63
18	48-65
20	50-68
25	55-70

Pastaba. Atstumų tarp centrų diapazone, didžiausias tarpas pagerina pastebimumą užmynus koja, o mažiausiais tarpas pagerina pastebimumą liečiant vedimo lazdele, naudojamą neregių.

12. Elektrotechnika:

Šioje projekto dalyje numatyti darbai abiejuose statybos darbų etapuose:
I STATYBOS DARBŲ ETAPAS:
Lauko inžinerinių tinklų ir aikštynų apšvietimo atramų įrengimas.
II STATYBOS DARBŲ ETAPAS:
Aikštynų prožektorių montavimas ir prijungimas ant pastatytų apšvietimo atramų.

Esama situacija:
Esamoje teritorijoje apšvietimas yra.
Projekto darbų riba patenka į kultūros paveldo apsaugos zoną, Vlado Jurgučio mokykla (kodas 33568).
Projektiniai sprendiniai:
Vartotojo elektros energijos tiekimo patikimumo kategorija – III.
Kabelių linija klojama 0,7m gylyje, po projektuojamais ir esamais šlaitais kabelių linija klojama ≥1,2m gylyje.
Suprojektuotoms apšvietimo atramoms įžeminimas, įrengiami įžeminimo kontūrai, kurio varža R≤10Ω.
Elektros apšvietimo tinklas suprojektuotas vadovaujantis architektūrine-statybine, LR ŪM ministro 2011.02.03d. įsakymo Nr. 1-28, EĮĮT reikalavimais.

Darbai atliekami dviem statybos etapais.

I statybos darbų etapas:
Būsimam stadiono ir bėgimo takelio apšvietimui parinktos 12,0m aukščio apšvietimo atramos, kurie po II statybos darbų etapo (prožektorių montavimo) bus valdomi suprojektuotų kontaktorių ir jungiklių pagalba. Apšvietimui numatytas CU 4x25mm2 kabelis d50mm apsauginiame vamzdyje, kuris bus maitinamas iš esamo skydo KS-21 (4 abonentinės dalis) pastato viduje.
Būsimų sporto aikštelių apšvietimui parinktos 6,0m aukščio apšvietimo atramos, kurie po II statybos darbų etapo (prožektorių montavimo) bus valdomi suprojektuotų kontaktorių ir jungiklių pagalba. Apšvietimui numatytas CU 3x4mm2 kabelis d40mm apsauginiame vamzdyje, kuris bus maitinamas iš esamo skydo KS-21 (4 abonentinės dalis) pastato viduje.

II statybos darbų etapas:
Suprojektuotas aikštynų prožektorių montavimas ir prijungimas ant pastatytų apšvietimo atramų. Stadiono ir bėgimo takelio apšvietimui suprojektuoti LED 1400W ir LED 798W lauko prožektoriai, kurie montuojami ant 12,0m aukščio atramų.
Sporto aikštelių apšvietimui suprojektuoti LED 211W lauko prožektoriai, kurie montuojami ant 6,0m aukščio atramų.

13. Sklypo ir teritorijos želdiniai:

Medžiai ir krūmai veisiami:
- medžiai – ne arčiau kaip 10 m atstumu, krūmai, aukštesni kaip 2 m, – 2,5 m atstumu nuo pastatų sienų su langais;
- medžiai – ne arčiau kaip 5 m atstumu, krūmai – 2,5 m atstumu nuo belangių sienų ir nuo monolitinių tvorų;
- medžiai – ne arčiau kaip 3 m atstumu, krūmai – 1 m atstumu nuo atraminių sienučių;
- medžiai – 4 m atstumu nuo apšvietimo stulpų, kolonų ir atramų;
- krūmai – ne arčiau kaip 1 m, medžiai iki 3 m aukščio ir krūmai, užaugantys iki 3 m, – ne arčiau kaip 2 m, kiti medžiai – 3 m atstumu nuo kaimyninio sklypo ribos ir gatvės raudonųjų linijų;
- sklypo šiaurinėje, šiaurės rytų ir šiaurės vakarų pusėje – ne aukštesnės kaip 1,3 m gyvatvorės;

Medžius ir krūmus draudžiama veisti:
- apsaugos juostose ir zonose, nurodytose Specialiosiose žemės ir miško naudojimo sąlygose, patvirtintose Lietuvos Respublikos Vyriausybės 1992 m. gegužės 12 d. nutarimu Nr. 343 „Dėl specialiųjų žemės ir miško naudojimo sąlygų patvirtinimo“ (Žin., 1992, Nr. 22-652; 1996, Nr. 2-43);
- melioracijos griovių ir tvenkinių dugnuose, šlaituose ir iki 1 m nuo kranto;
- medžius kapavietėse ir kapinėse be specialaus projekto.

Veisiant medžius ir krūmus, jie gali būti sodinami:
su šaknų sistema, susiformavusia konteineriuose, juos išimant iš konteinerių;
su įpakuotomis ryšuliuose šaknimis;
su žemės gumulu ar plikomis šaknimis.
Konteineriuose išauginti medžiai ir krūmai sodinami visu šiltuoju metų laiku, o su įpakuotomis ryšuliuose šaknimis – ne vegetacijos metu (pavasarį ir rudenį).
Medžiai ir krūmai su lipniais žemių gumulais arba plikomis šaknimis sodinami ne vegetacijos metu.
Sodinant visais atvejais kasamos 25–50 % platesnės ir gilesnės sodinimo duobės už konteinerio pakuotes, ryšulių, žemių gumulų arba šaknų sistemos matmenis.
Duobėms užpildyti smėlio ir priesmėlio dirvožemyje ruošiamas velėninės žemės komposto mišinys su augaline paviršinio dirvožemio sluoksnio žeme, tūrio santykiu 1:2 arba 1:3, molio ir priemolio dirvožemyje – lapų (žolių) komposto arba išvėdinto žemapelkių durpžemio mišinys su augaline paviršinio dirvožemio sluoksnio žeme, tūrio santykiu 1:2 arba 1:3.
Prieš sodinimą duobės dugne beriamas 10 cm storio substrato sluoksnis, kuris perkasamas ir sumaišomas su dugno dirvožemiu, siekiant gauti tarpinį sluoksnį.
Visi sodmenys, išskyrus didelius medžius, į paruoštas duobes sodinami taip:
duobės dugne tvirtai įkalami kuolai, kurių aukštis virš žemės paviršiaus turi būti 0,8–1,3 m;
ant tarpinio sluoksnio beriamas substratas tokio storio, kad sodinamo medžio ar krūmo šaknies kaklelis būtų 3–5 cm aukščiau žemės paviršiaus;
aplink ryšulį, šaknų gumulą arba šaknis, kurios paskleidžiamos, kad nebūtų susiraičiusios, beriamas substratas iki 1/2–2/3 duobės aukščio ir sutankinamas (sumindomas), po to beriamas substratas iki žemės paviršiaus ir vėl sutankinamas. Sumynus šaknies kaklelis turi būti žemės paviršiaus lygyje;
pasodinus žemės paviršiuje iš augalinės žemės suformuojama duobutė (lėkštelė) ir palaistoma (20–50 l vienam sodinukui). Pakartotinai laistoma 5 kartus per tris savaites.
Dideli medžiai (su įpakuotomis ryšuliuose šaknimis ar žemės gumulu) sodinami taip:
duobės dugne išgręžiamos trys skylės ir į jas įkalami (tiek, kad neiškiltų virš žemės paviršiaus) trys kuolai su viršutinėje dalyje (išorinėje pusėje) padarytais užkirtimais;

įdėjus ryšulį ar žemės gumulą į tarpą tarp kuolų, kuolai apjuosiami specialiu guminiu ar plastikiniu diržu su įtempimo sagtimi; spaudžiant kuolus diržu, ryšulys ar gumulas nuleidžiamas į duobės dugną. Ryšulio viršuje gali būti dedamas trikampis iš lentų, kuris, tempiant diržą, geriau prispaudžia ryšulį. Jei kuoliukai išlenda virš žemės paviršiaus, jie įkalami arba nupjaunami;
aplink ryšulį ar žemės gumulą juosiamas perforuotas plastikinis vamzdis, kurio vienas galas iškeliamas į žemės paviršių. Kad neįsiveistų pelės, šis vamzdis kartais užpildomas 5–8 mm skersmens akmenėliais;
beriamas substratas iki 1/2–2/3 duobės aukščio ir sutankinamas (sumindomas), po to beriamas substratas iki žemės paviršiaus ir sutankinamas, paliekant iškeltą perforuoto vamzdžio galiuką. Sumynus šaknies kaklelis turi būti žemės paviršiaus lygyje. Po to žemės paviršiuje iš augalinės žemės suformuojama duobutė (lėkštelė);
į perforuotą vamzdį ir ant lėkštelės pavidalo paviršinio sluoksnio pilama 50–100 l vandens. Vanduo galutinai išstumia orą iš augalinės žemės, prigludina substratą prie visų ryšulio paviršių, o paties ryšulio dirvožemį prigludina prie šaknų ir jas sudrėkina.
Prireikus transformuoti žemės paviršių (pažeminti arba paaukštinti), jis žeminamas arba aukštinamas ne daugiau kaip 30 cm. Žeminamas arba aukštinamas žemės paviršius negali būti arčiau lajos projekcijos išorinės linijos.
Medžiams šaligatvyje būtina palikti pralaidžias orui ir vandeniui ne mažesnes kaip 1,5 x 1,5 m keturkampes ar 1,5 m skersmens apvalias atviras, o geriau – pridengtas grotelėmis aikšteles. Aikšteles galima užberti ne storesniu kaip 3–5 cm storio akmenėlių ar skaldos sluoksniu.
Pasodintų medžių kamienas aprišamas, prieš tai patikrinus, ar jame nėra žaizdų, ligų ir kenkėjų pažeidimų. Juos radus – gydoma ir tik po to aprišama. Aprišama vyniojant tankaus audinio, specialaus impregnuoto popieriaus juosta arba šiam tikslui specialiai gaminama lipnia tamsiai rudos spalvos (kad negadintų estetinio vaizdo) juosta. Aprišimas pašalinamas antrosios žiemos po sodinimo pabaigoje.
Pasodinti medžiai, siekiant jus apsaugoti nuo vėjo sukeliamos šaknų vibracijos, tvirtinami:
prie 1, 2 ar 3 kuolų (prie kiekvieno atskirai), įgilintų ne mažiau kaip 60 cm į duobės dugną tam tikslui gaminamais guminiais diržais. Kad nebūtų pažeista medžio žievė, naudojami diržai su atitolinimo fiksatoriais. Dažniausiai rišama prie 2 kuolų. Kai naudojamas tik vienas kuolas, jis kalamas vyraujančių vėjų pusėje (Lietuvoje – pietvakarių), kai 3 kuolai – juos galima kiek daugiau atitolinti nuo medžio kamieno;
pasodinti vejose (vietose, kur nevaikšto žmonės) tvirtinami ne mažiau kaip 3 lynais. Prie stiebo jie tvirtinami ne mažesniame kaip 2,5 m aukštyje. Lynai ištempiami taip, kad tvirtinimo vietoje su stiebu sudarytų 45o kampą. Lyno tvirtinimo prie stiebo vieta apjuosiama standžiu (iš medienos ar plastmasės juostelių, sujungtų lanksčiomis jungtimis) gaubtu.
Kai pasodintas medis nejudamai pritvirtintas ir palaistytas, žemės paviršius mulčiuojamas biriu organinės kilmės mulčiu (susmulkinta medžių žievė ar šakelės, susmulkinti kokoso riešutų kevalai, durpžemis, medžio pjuvenos ir kt.) ir mineraliniu mulčiu (akmenukais, smulkia skalda, keramzito grūdeliais, vermikulitu), kad per jį lengvai filtruotųsi vanduo į pomedį.
Pabėrus mulčią, aplink medžio kamieną, ne mažesniu kaip 1,5 m atstumu nuo, jo iš dirvožemio suformuojamas 7–8 cm aukščio žemės kauburėlis, siekiant sulaikyti laistymo ir kritulių vandenį nuo nutekėjimo į šalis.
Sodinimo metu, kai reikia atkurti pusiausvyrą tarp sumažintos šaknų sistemos ir lajos, medžius būtina genėti.

Želdiniai turi būti tvarkomi pagal šiuos teisės aktus:

-D1-719 patvirtintų „Atskirųjų ir priklausomųjų želdynų kūrimo ir tvarkymo projektų rengimo tvarkos aprašas“;

-D1-193 patvirtintų „Želdinių apsaugos, vykdant statybos darbus, taisyklės“;

-D1-717 patvirtintų „Medžių ir krūmų veisimo, vejų ir gėlynų įrengimo taisyklės“

Projektas ir jo sprendiniai nepažeidžia trečiųjų asmenų interesų. Projektas atitinka įstatymų, kitų teisės aktų, projekto rengimo dokumentų, normatyvinių statybos techninių dokumentų, normatyvinių statinio saugos ir paskirties dokumentų nuostatas. Projekto sprendinius galima keisti tik gavus projekto rengėjo pritarimą.

Pastabos:

1.Visos statybų metu sugadintos dangos turi būti atstatytos į ne prastesnę kaip pradinę padėtį.
2. Visos statybinės atliekos turi būti utilizuotos vadovaujantis atliekų tvarkymo įstatymais ir taisyklėmis;
3. Bet kurios priemonės įgyvendinimo darbai turi būti atlikti iki galo – „pilnas įrengimas“. Žodžiai „pilnas įrengimas“ turi reikšti ne tik darbų atlikimą ir įrengimus, nurodytus techninėse specifikacijose, brėžiniuose, reikalavimuose darbams bei medžiagoms, bet ir visus atsitiktinius įvairius komponentus, kurie reikalingi pilnam darbų atlikimui.
4. Visos projektuojamos sportinės dangos ir lauko įrenginiai (treniruokliai ir kt. Sporto įranga) turi atitikti LIETUVOS HIGIENOS NORMĄ HN 131:2015 „VAIKŲ ŽAIDIMŲ AIKŠTELĖS IR PATALPOS. BENDRIEJI SVEIKATOS SAUGOS REIKALAVIMAI“ reikalavimus.

Žaidimų aikštelės įranga, smūgį silpninanti danga turi turėti atitikties sertifikatą ar gamintojo deklaraciją, liudijančią įrangos ir dangos atitiktį joms taikomų Lietuvos standartų LST EN 1176-1:2008 [8.20], LST EN 1176-2:2008 [8.21], LST EN 1176-3:2008 [8.22], LST EN 1176-4:2008 [8.23], LST EN 1176-5:2008 [8.24], LST EN 1176-6:2008 [8.25], LST EN 1176-10:2008 [8.27], LST EN 1176-11:2014 [8.28], LST EN 1177:2008 [8.29] ar tapačių standartų reikalavimams bei surinkimo, naudojimo ir priežiūros instrukcijas valstybine kalba. Žaidimų aikštelės įranga, smūgį silpninanti danga turi būti sumontuota pagal gamintojo instrukcijas.

Prieš pradedant naudoti žaidimų aikštelę turi būti patikrinta (įvertinta) jos atitiktis Lietuvos standartų LST EN 1176-1:2008 [8.20], LST EN 1176-2:2008 [8.21], LST EN 1176-3:2008 [8.22], LST EN 1176-4:2008 [8.23], LST EN 1176-5:2008 [8.24], LST EN 1176-6:2008 [8.25], LST EN 1176- 10:2008 [8.27], LST EN 1176-11:2014 [8.28], LST EN 1177:2008 [8.29] reikalavimams. Patikrinimą (įvertinimą) turi atlikti įstaiga, akredituota Lietuvos standarto LST EN ISO/IEC 17020:2012 [8.30] atitikčiai kaip A tipo kontrolės įstaiga. Žaidimų aikštelės eksploatuotojas ar savininkas turi saugoti šios įstaigos išduotą kontrolės ataskaitą arba kontrolės sertifikatą.

9. Sporto aikštynas įrengiamas atsižvelgiant į LIETUVOS HIGIENOS NORMOS HN 21:2011 „MOKYKLA, VYKDANTI BENDROJO UGDYMO PROGRAMAS. BENDRIEJI SVEIKATOS SAUGOS REIKALAVIMAI“ reikalavimus.

10. Vertinant tai, kad asfalto klojimo darbus vykdys vienas rangovas, o sportinės bėgimo takų dangos klojimą vykdys kitas rangovas arba jungtinės veiklos dalyvis, svarbu įvertinti ir aktu perduoti asfalto viršutinio sluoksnio įrengimą. Akte turi būsti aptarta ir tarpusavyje suderinti paviršiaus drėgnumo, šiurkštumo ir nuriebalinimo parametrai. Bet kokiu atveju, už tinkamą sportinės dangos įrengimą atsako Rangovas.

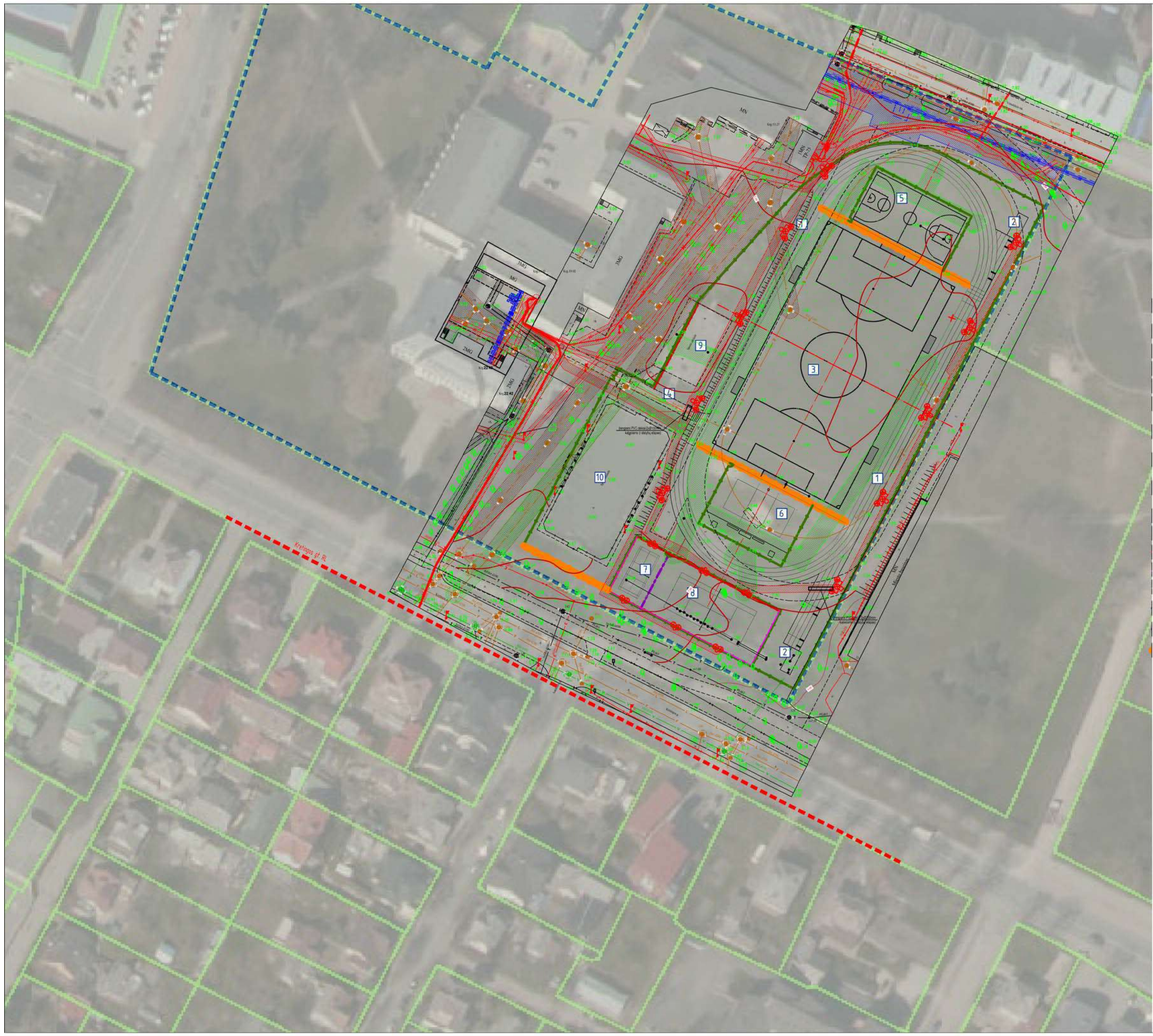

SUTARTINIAI ŽYMĖJIMAI

SKLYPO RIBOS

1 ESAMAS SPORTO INŽINERINIS STATINYS - BĖGIMO TAKAS

2 ESAMAS SPORTO INŽINERINIS STATINYS - BĖGIMO TAKAS (ŠUOLIADUOBĖS)

3 ESAMAS SPORTO INŽINERINIS STATINYS - FUTBOLO AIKŠTELĖ

4 ESAMAS KITAS INŽINERINIS STATINYS - PĖSČIŲJŲ TAKAS

5 PROJEKTUOJAMA KREPŠINIO AIKŠTELĖ:
I ETAPAS - NAUJO ASFALTBETONIO SLUOKSNIS ANT NAUJŲ PAGRINDŲ - 860m²;
II ETAPAS - ĮRENGIAMA NAUJA SPORTINĖ DANGA (LINIJŲ DAŽYMAS, ĮRANGA) - 860m²;
(sugręžiojama asfaltbetonio danga vandeniui nutekėti, paruošiamas paviršius guminės dangos klojimui)

6 PROJEKTUOJAMA TINKLINIO AIKŠTELĖ:
I ETAPAS - NAUJO ASFALTBETONIO SLUOKSNIS ANT NAUJŲ PAGRINDŲ - 860m²;
II ETAPAS - ĮRENGIAMA NAUJA SPORTINĖ DANGA (LINIJŲ DAŽYMAS, ĮRANGA) - 860m²;
(sugręžiojama asfaltbetonio danga vandeniui nutekėti, paruošiamas paviršius guminės dangos klojimui)

7 PROJEKTUOJAMA BADMINTONO AIKŠTELĖ:
II ETAPAS - NAUJO ASFALTBETONIO SLUOKSNIS ANT NAUJŲ PAGRINDŲ,
NAUJA SPORTINĖ DANGA (LINIJŲ DAŽYMAS, ĮRANGA) - 180m²;
(sugręžiojama asfaltbetonio danga vandeniui nutekėti, paruošiamas paviršius guminės dangos klojimui)

8 PROJEKTUOJAMA LAUKO TENISO KORTAI:
II ETAPAS - NAUJO ASFALTBETONIO SLUOKSNIS ANT NAUJŲ PAGRINDŲ,
NAUJA SPORTINĖ DANGA (LINIJŲ DAŽYMAS, ĮRANGA) - 600m²;
(sugręžiojama asfaltbetonio danga vandeniui nutekėti, paruošiamas paviršius guminės dangos klojimui)

9 II ETAPAS - PROJEKTUOJAMA BETONINIŲ TRINKELIŲ DANGOS ANT NAUJŲ PAGRINDŲ LAUKO TRENIRUOKLIŲ AIKŠTELĖ - 380m²,
LAUKO TRENIRUOKLIŲ ĮRENGIMAS (TRENIRUOKLIŲ KIEKIS IR SPECIFIKACIJA PATEIKIAMA TECHNINĖSE
SPECIFIKACIJOSE, BEI SĄNAUDŲ KIEKIŲ ŽINIARAŠTYJE)

10 I ETAPAS - PROJEKTUOJAMAS SPORTO INŽINERINIS STATINYS - MINI FUTBOLO AIKŠTELĖ

II ETAPAS - PROJEKTUOJAMI SPORTINIAI VANDENS SURINKIMO LATAKAI SU CINKUOTO METALO GROTELĖMIS

II ETAPAS - PROJEKTUOJAMI GUMINIAI VEJOS BORTAI ANT BETONINIO PAGRINDO - 80m

II ETAPAS - PROJEKTUOJAMI BETONINIAI VEJOS BORTAI ANT BETONINIO PAGRINDO - 40m

II ETAPAS - PROJEKTUOJAMAS AIKŠTYNO APTVĖRIMAS (h-2,0m, SU VARTAIS (2,5x2,0(h)m) VIENVĖRIAIS
VARTELIAIS (1,2x2,0(h)m) (5vnt.) - 650m

II ETAPAS - PROJEKTUOJAMAS SKIRIAMASIS TINKLAS, ĮTEMPIAMAS ANT TROSO (h-1,0m) - 17m

II ETAPAS - PROJEKTUOJAMOS TINKLINĖS KAMUOLIO GAUDYKLĖS (h-8.0m), MEDŽIAGA - POLIPROPILENAS,
TINKLO STORIS - 3mm, AKUTĖS DYDIS - 100x100mm - 120m

II ETAPAS - PROJEKTUOJAMA APŠVIETIMO ATRAMA SU LED ŠVIESTUVAIS - h-6,0m,
ŠVIESTUVŲ ĮRENGIMAS ANT ĮRENGTŲ ATRAMŲ

II ETAPAS - PROJEKTUOJAMA APŠVIETIMO ATRAMA SU LED ŠVIESTUVAIS - h-12,0m,
ŠVIESTUVŲ ĮRENGIMAS ANT ĮRENGTŲ ATRAMŲ

1,0% PROJEKTUOJAMI DANGŲ NUOLYDŽIAI

7.55 PROJEKTUOJAMŲ DANGŲ ALTITUDĖS

PROJEKTUOJAMAS ŠLAITAS

E2 II ETAPAS - PROJEKTUOJAMAS APŠVIETIMO ELEKTROS KABELIS APSAUGINIAME VAMZDYJE

SITUACIJOS SCHEMA

PROJEKTUOJAMŲ IR ESAMŲ TINKLŲ APSAUGOS ZONOS:

TINKLŲ APSAUGOS ZONOS NUSTATOMOS VADOVAUJANTIS LRV 1992 M. GEGUŽĖS 12 D. NUTARIMO NR.343 "DĖL SPECIALIŲJŲ ŽEMĖS IR MIŠKO NAUDOJIMO SĄLYGŲ PATVIRTINIMO" PAKEITIMO 2012 M. RUGSĖJO 19 D. NR.1122 197 PUNKTO NURODYMAIS.
- VANDENTIEKIO, LIETAUS IR FEKALINĖS KANALIZACIJOS TINKLŲ IR ĮRENGINIŲ APSAUGOS ZONA, KAI VANDENTIEKIO, LIETAUS IR FEKALINĖS KANALIZACIJOS TINKLAI IR ĮRENGINIAI ĮRENGIAMI IKI 2,5 METRO GYLYJE, YRA ŽEMĖS JUOSTA PO 2,5 METRO NUO VAMZDYNO AŠIES.
- ELEKTROS LINIJŲ APSAUGOS ZONA YRA ŽEMĖS JUOSTA PO 1 METRĄ NUO KABELIO KRAŠTO.
- RYŠIŲ LINIJŲ APSAUGOS ZONA YRA ŽEMĖS JUOSTA PO 1 METRĄ NUO KABELIO KRAŠTO.
- TRANSFORMATORINĖS APSAUGOS ZONA YRA ŽEMĖS JUOSTA 10 METRŲ NUO SIENOS KRAŠTO.
- ŠILUMOS TINKLŲ APSAUGOS ZONA YRA ŽEMĖS JUOSTA PO 5 METRŲ NUO VAMZDYNŲ AŠIES.

tiksli forma
Vokiečių g. 24, Vilnius LT-01130
el.p. info@tiksliforma.lt
www.tiksliforma.lt
sportarchitecture.eu

Atestato Nr.			
A 1982	SPV	K. Mikulskis	2021
A 1982	SDPV	K. Mikulskis	
	arch.	E. Šegžda	

Objekto pavadinimas, statybos vieta

SPORTO PASKIRTIES INŽINERINIŲ STATINIŲ
GANYKLŲ G. 2, PALANGOJE
KAPITALINIO REMONTO PROJEKTAS

Brėžinio pavadinimas		Laida
SITUACIJOS PLANAS	M1:1000	0

KALBA	Užsakovas:	Palangos Vlado Jurgučio pagrindinė mokykla, Ganyklų g. 2, Palanga, LT-00132
LT		

Etapas	Tekstinis žymuo	Lapas	Lapų
PP	TF_0407_PP-SP_B	01	01

SITUACIJOS SCHEMA

SUTARTINIAI ŽYMĖJIMAI

- SKLYPO RIBOS
- 1 — ESAMAS SPORTO INŽINERINIS STATINYS - BĖGIMO TAKAS
- 2 — ESAMAS SPORTO INŽINERINIS STATINYS - BĖGIMO TAKAS (ŠUOLIADUOBĖS)
- 3 — ESAMAS SPORTO INŽINERINIS STATINYS - FUTBOLO AIKŠTELĖ
- 4 — ESAMAS KITAS INŽINERINIS STATINYS - PĖSČIŲJŲ TAKAS
- 5 — PROJEKTUOJAMA KREPŠINIO AIKŠTELĖ:
  I ETAPAS - NAUJO ASFALTBETONIO SLUOKSNIS ANT NAUJŲ PAGRINDŲ - 860m²;
  II ETAPAS - ĮRENGIAMA NAUJA SPORTINĖ DANGA (LINIJŲ DAŽYMAS, ĮRANGA) - 860m²;
  (sugręžiojama asfaltbetonio danga vandeniui nutekėti, paruošiamas paviršius guminės dangos klojimui)
- 6 — PROJEKTUOJAMA TINKLINIO AIKŠTELĖ:
  I ETAPAS - NAUJO ASFALTBETONIO SLUOKSNIS ANT NAUJŲ PAGRINDŲ - 860m²;
  II ETAPAS - ĮRENGIAMA NAUJA SPORTINĖ DANGA (LINIJŲ DAŽYMAS, ĮRANGA) - 860m²;
  (sugręžiojama asfaltbetonio danga vandeniui nutekėti, paruošiamas paviršius guminės dangos klojimui)
- 7 — PROJEKTUOJAMA BADMINTONO AIKŠTELĖ:
  I ETAPAS - NAUJO ASFALTBETONIO SLUOKSNIS ANT NAUJŲ PAGRINDŲ,
  NAUJA SPORTINĖ DANGA (LINIJŲ DAŽYMAS, ĮRANGA) - 180m²;
  (sugręžiojama asfaltbetonio danga vandeniui nutekėti, paruošiamas paviršius guminės dangos klojimui)
- 8 — PROJEKTUOJAMA LAUKO TENISO KORTAI:
  I ETAPAS - NAUJO ASFALTBETONIO SLUOKSNIS ANT NAUJŲ PAGRINDŲ,
  NAUJA SPORTINĖ DANGA (LINIJŲ DAŽYMAS, ĮRANGA) - 600m²;
  (sugręžiojama asfaltbetonio danga vandeniui nutekėti, paruošiamas paviršius guminės dangos klojimui)
- 9 — II ETAPAS - PROJEKTUOJAMA BETONINIŲ TRINKELIŲ DANGOS ANT NAUJŲ PAGRINDŲ LAUKO TRENIRUOKLIŲ AIKŠTELĖ - 380m²,
  LAUKO TRENIRUOKLIŲ ĮRENGIMAS (TRENIRUOKLIŲ KIEKIS IR SPECIFIKACIJA PATEIKIAMA TECHNINĖSE SPECIFIKACIJOSE, BEI SANAUDŲ KIEKIŲ ŽINIARAŠTYJE)
- 10 — I ETAPAS - PROJEKTUOJAMAS SPORTO INŽINERINIS STATINYS - MINI FUTBOLO AIKŠTELĖ
- II ETAPAS - PROJEKTUOJAMI SPORTINIAI VANDENS SURINKIMO LATAKAI SU CINKUOTO METALO GROTELĖMIS
- II ETAPAS - PROJEKTUOJAMI GUMINIAI VEJOS BORTAI ANT BETONINIO PAGRINDO - 80m
- II ETAPAS - PROJEKTUOJAMI BETONINIAI VEJOS BORTAI ANT BETONINIO PAGRINDO - 40m
- II ETAPAS - PROJEKTUOJAMAS AIKŠTYNO APTVĖRIMAS (h-2,0m, SU VARTAIS (2,5x2,0(h)m) VIENVĖRIAIS VARTELIAIS (1,2x2,0(h)m) (5vnt.) - 650m
- II ETAPAS - PROJEKTUOJAMAS SKIRIAMASIS TINKLAS, ĮTEMPIAMAS ANT TROSO (h-1,0m) - 17m
- II ETAPAS - PROJEKTUOJAMOS TINKLINĖS KAMUOLIO GAUDYKLĖS (h-8.0m), MEDŽIAGA - POLIPROPILENAS, TINKLO STORIS - 3mm, AKUTĖS DYDIS - 100x100mm - 120m
- II ETAPAS - PROJEKTUOJAMA APŠVIETIMO ATRAMA SU LED ŠVIESTUVAIS - h-6,0m, ŠVIESTUVŲ ĮRENGIMAS ANT ĮRENGTŲ ATRAMŲ
- II ETAPAS - PROJEKTUOJAMA APŠVIETIMO ATRAMA SU LED ŠVIESTUVAIS - h-12,0m, ŠVIESTUVŲ ĮRENGIMAS ANT ĮRENGTŲ ATRAMŲ

PASTABOS:

1. SPORTO AIKŠTELIŲ NUŽYMĖJIMAS DUOTAS TIES VIDINIU AIKŠTYNO DANGOS KONTŪRU;
2. DĖL STATYBOS DARBŲ RANGOVO KALTĖS STATYBŲ METU SUGADINTOS AR KITAIP PAŽEISTOS DANGOS TURI BŪTI ATSTATYTOS | NE PRASTESNĘ KAIP PRADINĘ PADĖTĮ;
3. VISI MATMENYS DUOTI METRAIS;
4. PROJEKTUOJAMA AŽŪRINĖ SEGMENTINĖ TVORA - (kiaurymių plotas - < 50%, išorinis tvoros paviršius - ties sklypo riba), vartai ir varteliai atidaromi į vidų;
5. PROJEKTAS ATITINKA STATYBOS NORMAS, HIGIENOS GAMTOSAUGOS IR PRIEŠGAISRINIUS REIKALAVIMUS;
6. PROJEKTO SPRENDINIUS GALIMA KEISTI TIK GAVUS PROJEKTO AUTORIAUS SUTIKIMĄ.

Atestatai Nr.	tiksli forma	Vokiečių g. 24, Vilnius LT-01130 el.p. info@tiksiforma.lt www.tiksiforma.lt sportarchitecture.eu		Objekto pavadinimas, statybos vieta SPORTO PASKIRTIES INŽINERINIŲ STATINIŲ GANYKLŲ G. 2, PALANGOJE KAPITALINIO REMONTO PROJEKTAS
A 1982	SPV	K. Mikulskis	2021	
A 1982	SDPV	K. Mikulskis		Brėžinio pavadinimas — Laida
	arch.	E. Šegždа		SKLYPO PLANAS M1:500 — 0
KALBA	Užsakovas:	Palangos Vlado Jurgučio pagrindinė mokykla, Ganyklų g. 2, Palanga, LT-00132		Etapas: PP — Tekstinis žymuo: TF_0407_PP-SP_B — Lapas: 02 — Lapų: 01
LT				

SITUACIJOS SCHEMA

SUTARTINIAI ŽYMĖJIMAI

- SKLYPO RIBOS
- 1 — ESAMAS SPORTO INŽINERINIS STATINYS - BĖGIMO TAKAS
- 2 — ESAMAS SPORTO INŽINERINIS STATINYS - BĖGIMO TAKAS (ŠUOLIADUOBĖS)
- 3 — ESAMAS SPORTO INŽINERINIS STATINYS - FUTBOLO AIKŠTELĖ
- 4 — ESAMAS KITAS INŽINERINIS STATINYS - PĖSČIŲJŲ TAKAS
- 5 — PROJEKTUOJAMA KREPŠINIO AIKŠTELĖ:
  I ETAPAS - NAUJO ASFALTBETONIO SLUOKSNIS ANT NAUJŲ PAGRINDŲ - 860m²;
  II ETAPAS - ĮRENGIAMA NAUJA SPORTINĖ DANGA (LINIJŲ DAŽYMAS, ĮRANGA) - 860m²;
  (sugręžiojama asfaltbetonio danga vandeniui nutekėti, parušiamas paviršius guminės dangos klojimui)
- 6 — PROJEKTUOJAMA TINKLINIO AIKŠTELĖ:
  I ETAPAS - NAUJO ASFALTBETONIO SLUOKSNIS ANT NAUJŲ PAGRINDŲ - 860m²;
  II ETAPAS - ĮRENGIAMA NAUJA SPORTINĖ DANGA (LINIJŲ DAŽYMAS, ĮRANGA) - 860m²;
  (sugręžiojama asfaltbetonio danga vandeniui nutekėti, parušiamas paviršius guminės dangos klojimui)
- 7 — PROJEKTUOJAMA BADMINTONO AIKŠTELĖ:
  I ETAPAS - NAUJO ASFALTBETONIO SLUOKSNIS ANT NAUJŲ PAGRINDŲ,
  NAUJA SPORTINĖ DANGA (LINIJŲ DAŽYMAS, ĮRANGA) - 180m²;
  (sugręžiojama asfaltbetonio danga vandeniui nutekėti, parušiamas paviršius guminės dangos klojimui)
- 8 — PROJEKTUOJAMA LAUKO TENISO KORTAI:
  I ETAPAS - NAUJO ASFALTBETONIO SLUOKSNIS ANT NAUJŲ PAGRINDŲ,
  NAUJA SPORTINĖ DANGA (LINIJŲ DAŽYMAS, ĮRANGA) - 600m²;
  (sugręžiojama asfaltbetonio danga vandeniui nutekėti, parušiamas paviršius guminės dangos klojimui)
- 9 — I ETAPAS - PROJEKTUOJAMA BETONINIŲ TRINKELIŲ DANGOS ANT NAUJŲ PAGRINDŲ LAUKO TRENIRUOKLIŲ AIKŠTELĖ - 360m²;
  LAUKO TRENIRUOKLIŲ ĮRENGIMAS (TRENIRUOKLIŲ KIEKIS IR SPECIFIKACIJA PATEIKIAMA TECHNINĖSE SPECIFIKACIJOSE, BEI SĄNAUDŲ KIEKIŲ ŽINIARAŠTYJE)
- 10 — I ETAPAS - PROJEKTUOJAMAS SPORTO INŽINERINIS STATINYS - MINI FUTBOLO AIKŠTELĖ
- II ETAPAS - PROJEKTUOJAMI SPORTINIAI VANDENS SURINKIMO LATAKAI SU CINKUOTO METALO GROTELĖMIS
- II ETAPAS - PROJEKTUOJAMI GUMINIAI VEJOS BORTAI ANT BETONINIO PAGRINDO - 80m
- II ETAPAS - PROJEKTUOJAMI BETONINIAI VEJOS BORTAI ANT BETONINIO PAGRINDO - 40m
- II ETAPAS - PROJEKTUOJAMAS AIKŠTYNO APTVĖRIMAS (h-2,0m, SU VARTAIS (2.5x2,0(h)m) VIENVĖRIAIS VARTELIAIS (1,2x2,0(h)m) (5vnt.) - 650m
- II ETAPAS - PROJEKTUOJAMAS SKIRIAMASIS TINKLAS, ĮTEMPIAMAS ANT TROSO (h-1,0m) - 17m
- II ETAPAS - PROJEKTUOJAMOS TINKLINĖS KAMUOLIO GAUDYKLĖS (h-8.0m), MEDŽIAGA - POLIPROPILENAS, TINKLO STORIS - 3mm, AKUTĖS DYDIS - 100x100mm - 120m
- II ETAPAS - PROJEKTUOJAMA APŠVIETIMO ATRAMA SU LED ŠVIESTUVAIS - h-6,0m, ŠVIESTUVŲ ĮRENGIMAS ANT ĮRENGTŲ ATRAMŲ
- II ETAPAS - PROJEKTUOJAMA APŠVIETIMO ATRAMA SU LED ŠVIESTUVAIS - h-12,0m, ŠVIESTUVŲ ĮRENGIMAS ANT ĮRENGTŲ ATRAMŲ
- 1,0% — PROJEKTUOJAMI DANGŲ NUOLYDŽIAI
- 7.55 — PROJEKTUOJAMŲ DANGŲ ALTITUDĖS
- PROJEKTUOJAMAS ŠLAITAS
- E2 — II ETAPAS - PROJEKTUOJAMAS APŠVIETIMO ELEKTROS KABELIS APSAUGINIAME VAMZDYJE

PASTABOS:

1. SPORTO AIKŠTELIŲ NUŽYMĖJIMAS DUOTAS TIES VIDINIU AIKŠTYNO DANGOS KONTŪRU;
2. DĖL STATYBOS DARBŲ RANGOVO KALTĖS STATYBŲ METU SUGADINTOS AR KITAIP PAŽEISTOS DANGOS TURI BŪTI ATSTATYTOS | NE PRASTESNĘ KAIP PRADINĘ PADĖTĮ;
3. VISI MATMENYS DUOTI METRAIS;
4. PROJEKTUOJAMA AŽŪRINĖ SEGMENTINĖ TVORA - (kiaurymių plotas - < 50%, išorinis tvoros paviršius - ties sklypo riba), vartai ir varteliai atidaromi į vidų;
5. PROJEKTAS ATITINKA STATYBOS NORMAS, HIGIENOS GAMTOSAUGOS IR PRIEŠGAISRINIUS REIKALAVIMUS;
6. PROJEKTO SPRENDINIUS GALIMA KEISTI TIK GAVUS PROJEKTO AUTORIAUS SUTIKIMĄ.

Tiksli forma
Vokiečių g. 24. Vilnius LT-01130
el.p. info@tiksiforma.lt
www.tiksiforma.lt
sportarchitecture.eu

Atestato Nr.			
A 1982	SPV	K. Mikulskis	2021
A 1982	SDPV	K. Mikulskis	
	arch.	E. Šegžda	

Objekto pavadinimas, statybos vieta

SPORTO PASKIRTIES INŽINERINIŲ STATINIŲ GANYKLŲ G. 2, PALANGOJE KAPITALINIO REMONTO PROJEKTAS

Brėžinio pavadinimas

SKLYPO VERTIKALUSIS PLANAS M1:500

Laida 0

KALBA: LT

Užsakovas: Palangos Vlado Jurgučio pagrindinė mokykla, Ganyklų g. 2. Palanga, LT-00132

Etapas	Tekstinis žymuo	Lapas	Lapų
PP	TF_0407_PP-SP_B	03	01

SITUACIJOS SCHEMA

SUTARTINIAI ŽYMĖJIMAI

- SKLYPO RIBOS
- 1 — ESAMAS SPORTO INŽINERINIS STATINYS - BĖGIMO TAKAS
- 2 — ESAMAS SPORTO INŽINERINIS STATINYS - BĖGIMO TAKAS (ŠUOLIADUOBĖS)
- 3 — ESAMAS SPORTO INŽINERINIS STATINYS - FUTBOLO AIKŠTELĖ
- 4 — ESAMAS KITAS INŽINERINIS STATINYS - PĖSČIŲJŲ TAKAS
- 5 — PROJEKTUOJAMA KREPŠINIO AIKŠTELĖ:
  I ETAPAS - NAUJO ASFALTBETONIO SLUOKSNIS ANT NAUJŲ PAGRINDŲ - 860m²;
  II ETAPAS - ĮRENGIAMA NAUJA SPORTINĖ DANGA (LINIJŲ DAŽYMAS, ĮRANGA) - 860m²;
  (sugręžiojama asfaltbetonio danga vandeniui nutekėti, paruošiamas paviršius guminės dangos klojimui)
- 6 — PROJEKTUOJAMA TINKLINIO AIKŠTELĖ:
  I ETAPAS - NAUJO ASFALTBETONIO SLUOKSNIS ANT NAUJŲ PAGRINDŲ - 860m²;
  II ETAPAS - ĮRENGIAMA NAUJA SPORTINĖ DANGA (LINIJŲ DAŽYMAS, ĮRANGA) - 860m²;
  (sugręžiojama asfaltbetonio danga vandeniui nutekėti, paruošiamas paviršius guminės dangos klojimui)
- 7 — PROJEKTUOJAMA BADMINTONO AIKŠTELĖ:
  I ETAPAS - NAUJO ASFALTBETONIO SLUOKSNIS ANT NAUJŲ PAGRINDŲ,
  NAUJA SPORTINĖ DANGA (LINIJŲ DAŽYMAS, ĮRANGA) - 180m²;
  (sugręžiojama asfaltbetonio danga vandeniui nutekėti, paruošiamas paviršius guminės dangos klojimui)
- 8 — PROJEKTUOJAMA LAUKO TENISO KORTAI:
  I ETAPAS - NAUJO ASFALTBETONIO SLUOKSNIS ANT NAUJŲ PAGRINDŲ,
  NAUJA SPORTINĖ DANGA (LINIJŲ DAŽYMAS, ĮRANGA) - 600m²;
  (sugręžiojama asfaltbetonio danga vandeniui nutekėti, paruošiamas paviršius guminės dangos klojimui)
- 9 — I ETAPAS - PROJEKTUOJAMA BETONINIŲ TRINKELIŲ DANGOS ANT NAUJŲ PAGRINDŲ LAUKO TRENIRUOKLIŲ AIKŠTELĖ - 380m²,
  LAUKO TRENIRUOKLIŲ ĮRENGIMAS (TRENIRUOKLIŲ KIEKIS IR SPECIFIKACIJA PATEIKIAMA TECHNINĖSE SPECIFIKACIJOSE, BEI SANAUDŲ KIEKIŲ ŽINIARAŠTYJE)
- 10 — I ETAPAS - PROJEKTUOJAMAS SPORTO INŽINERINIS STATINYS - MINI FUTBOLO AIKŠTELĖ
- II ETAPAS - PROJEKTUOJAMI SPORTINIAI VANDENS SURINKIMO LATAKAI SU CINKUOTO METALO GROTELĖMIS
- II ETAPAS - PROJEKTUOJAMI GUMINIAI VEJOS BORTAI ANT BETONINIO PAGRINDO - 80m
- II ETAPAS - PROJEKTUOJAMI BETONINIAI VEJOS BORTAI ANT BETONINIO PAGRINDO - 40m
- II ETAPAS - PROJEKTUOJAMAS AIKŠTYNO APTVĖRIMAS (h-2,0m, SU VARTAIS (2.5x2,0(h)m) VIENVĖRIAIS VARTELIAIS (1,2x2,0(h)m) (5vnt.) - 650m
- II ETAPAS - PROJEKTUOJAMAS SKIRIAMASIS TINKLAS, ĮTEMPIAMAS ANT TROSO (h-1,0m) - 17m
- II ETAPAS - PROJEKTUOJAMOS TINKLINĖS KAMUOLIO GAUDYKLĖS (h-8.0m), MEDŽIAGA - POLIPROPILENAS, TINKLO STORIS - 3mm, AKUTĖS DYDIS - 100x100mm - 120m
- II ETAPAS - PROJEKTUOJAMA APŠVIETIMO ATRAMA SU LED ŠVIESTUVAIS - h-6,0m, ŠVIESTUVŲ ĮRENGIMAS ANT ĮRENGTŲ ATRAMŲ
- II ETAPAS - PROJEKTUOJAMA APŠVIETIMO ATRAMA SU LED ŠVIESTUVAIS - h-12,0m, ŠVIESTUVŲ ĮRENGIMAS ANT ĮRENGTŲ ATRAMŲ

PASTABOS:

1. SPORTO AIKŠTELIŲ NUŽYMĖJIMAS DUOTAS TIES VIDINIU AIKŠTYNO DANGOS KONTŪRU;
2. DĖL STATYBOS DARBŲ RANGOVO KALTĖS STATYBŲ METU SUGADINTOS AR KITAIP PAŽEISTOS DANGOS TURI BŪTI ATSTATYTOS | NE PRASTESNĘ KAIP PRADINĘ PADĖTĮ;
3. VISI MATMENYS DUOTI METRAIS;
4. PROJEKTUOJAMA AŽŪRINĖ SEGMENTINĖ TVORA - (kiaurymių plotas - < 50%, išorinis tvoros paviršius - ties sklypo riba), vartai ir varteliai atidaromi į vidų;
5. PROJEKTAS ATITINKA STATYBOS NORMAS, HIGIENOS GAMTOSAUGOS IR PRIEŠGAISRINIUS REIKALAVIMUS;
6. PROJEKTO SPRENDINIUS GALIMA KEISTI TIK GAVUS PROJEKTO AUTORIAUS SUTIKIMĄ.

Atestato Nr.	tiksli forma	Vokiečių g. 24, Vilnius LT-01130 el.p. info@tiksliforma.lt www.tiksliforma.lt sportarchitecture.eu	Objekto pavadinimas, statybos vieta SPORTO PASKIRTIES INŽINERINIŲ STATINIŲ GANYKLŲ G. 2, PALANGOJE KAPITALINIO REMONTO PROJEKTAS
A 1982	SPV	K. Mikulskis	2021
A 1982	SDPV	K. Mikulskis	
	arch.	E. Šegždа	
KALBA	Užsakovas:	Palangos Vladc Jurgučio pagrindinė mokykla, Ganyklų g. 2, Palanga, LT-00132	Brėžinio pavadinimas: SKLYPO SUTVARKYMO PLANAS M1:500 — Laida 0
LT			Etapas: PP — Tekstinis žymuo: TF_0407_PP-SP_B — Lapas: 04 — Lapų: 01

Atestato Nr.		Tiksli forma Vokiečių g. 24, Vilnius LT-01130 tel.: +370 652 19888 el.p. info@tiksliforma.lt www.tiksliforma.lt	
A 1982	SPV	K. Mikulskis	2019

Objekto pavadinimas, statybos vieta

SPORTO PASKIRTIES INŽINERINIŲ STATINIŲ GANYKLŲ G. 2, PALANGOJE KAPITALINIO REMONTO PROJEKTAS

Brėžinio pavadinimas	Laida
VIZUALIZACIJOS	0

KALBA	Užsakovas:	Palangos Vlado Jurgučio pagrindinė mokykla, Ganyklų g. 2, Palanga, LT-00132	Etapas	Tekstinis žymuo	Lapas	Lapų
LT			PP	TF_0407_PP-SP_B	05	01